INTERIOR vedere frontala

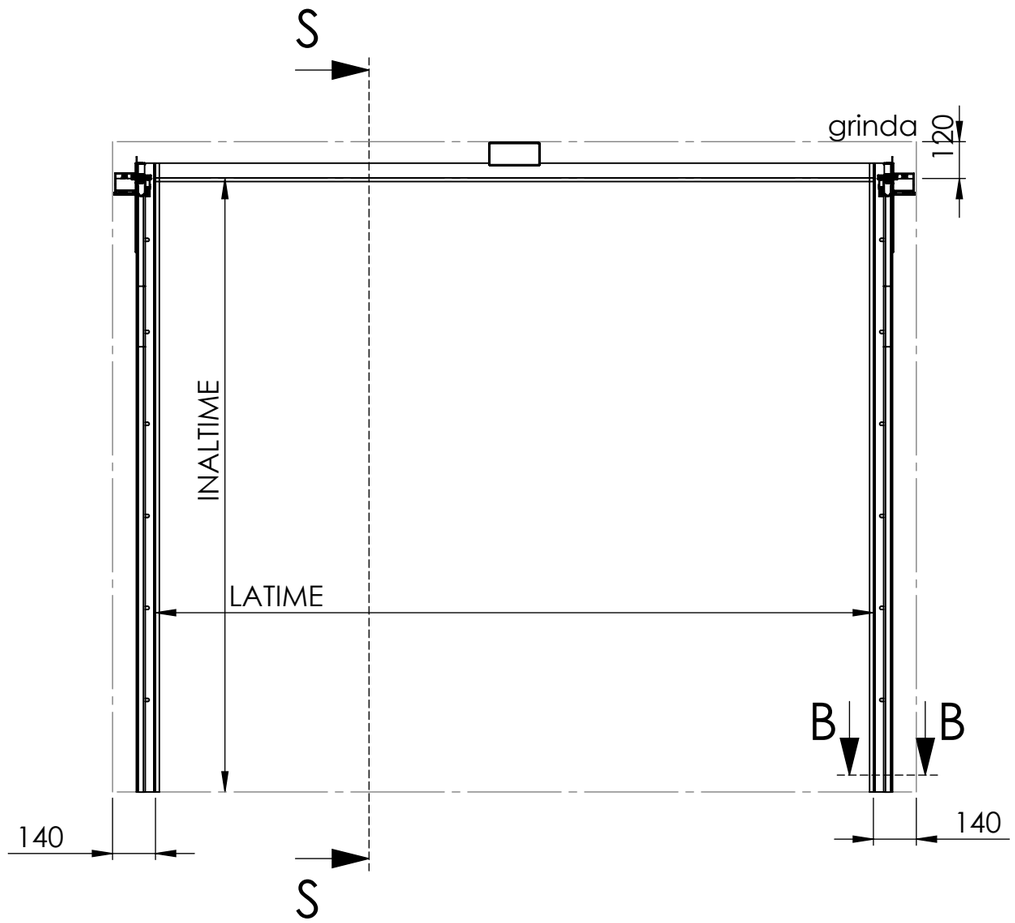

Sectiune laterala S-S

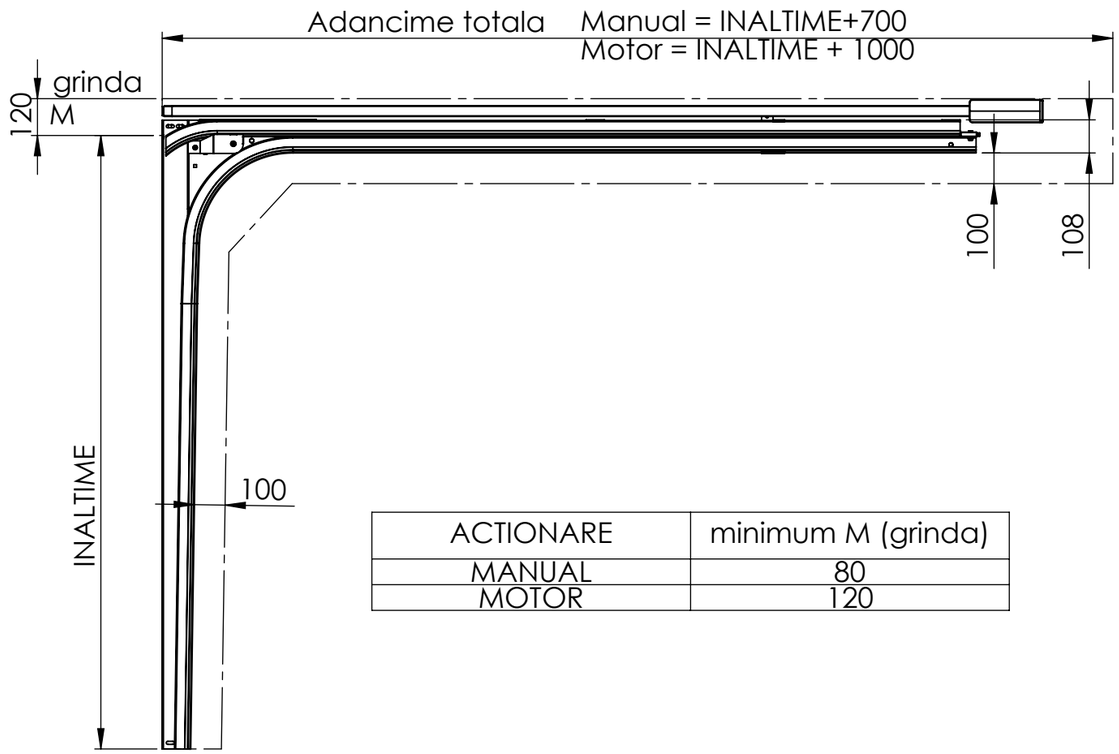

ACTIONARE	minimum M (grinda)
MANUAL	80
MOTOR	120

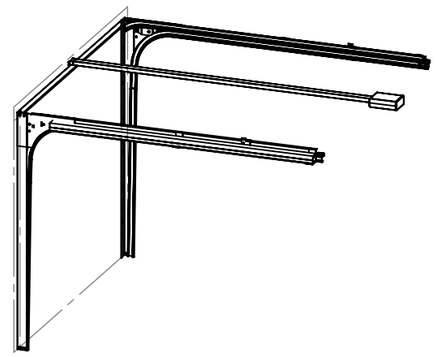

Detaliu sectiune JOS B-B

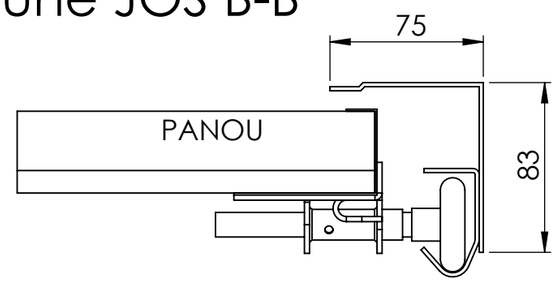

modelul prezentat este pentru usa
2340 Latime x 2000 Inaltime

MCAGRUP.RO
Soseaua Oltenitei 223,
Popesti-Leordeni 077160

DEBURR AND BREAK SHARP EDGES

DO NOT SCALE DRAWING

REVISION

	NAME	SIGNATURE	DATE
DRAWN			
CHK'D			
APPV'D			
MFG			
Q.A			

TITLE:

BF-SD

BENEFIT arcuri pe lateral sina

DWG NO.

BENEFIT SD

A3

WEIGHT:

SCALE:1:50

SHEET 1 OF 2